# KRUHOVÉ PLATNE Z VYMÝVANÉHO BETÓNU

**Technický list**

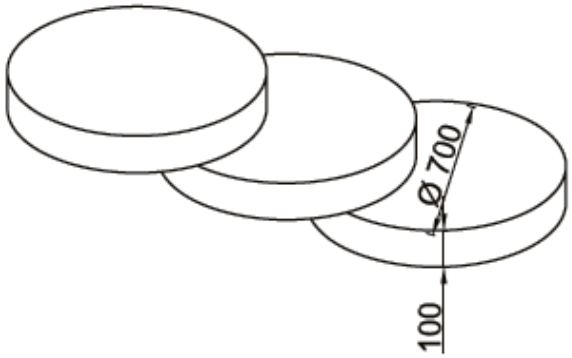


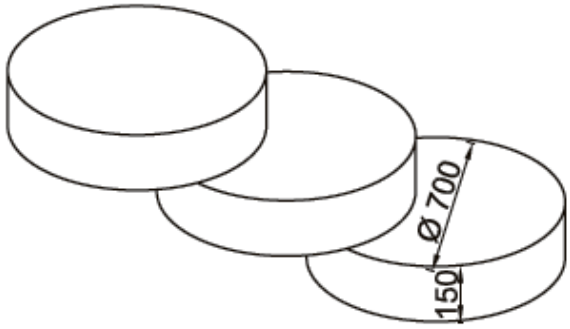


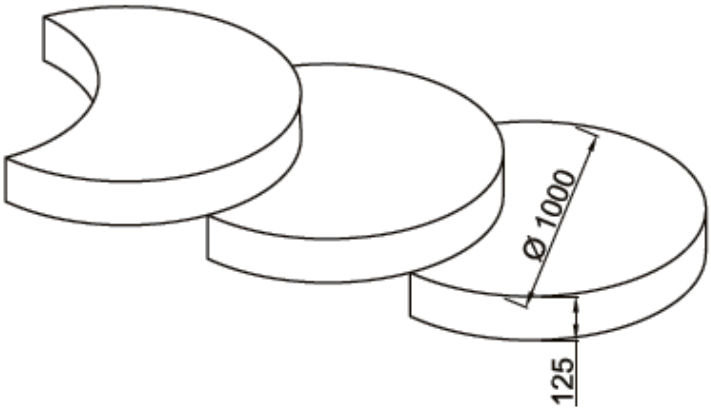


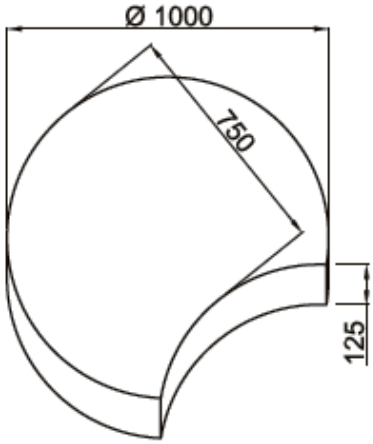


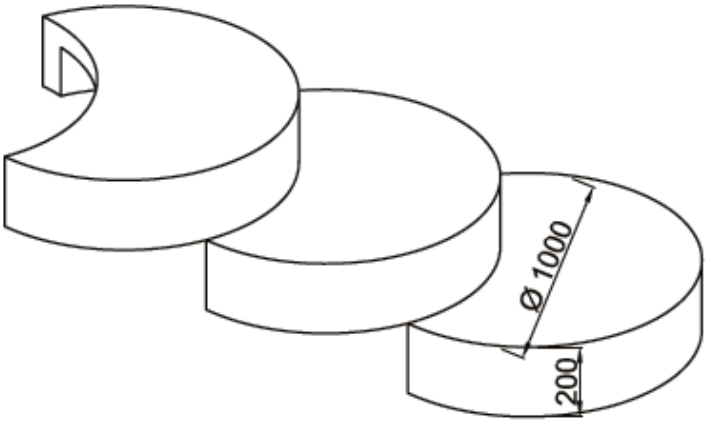


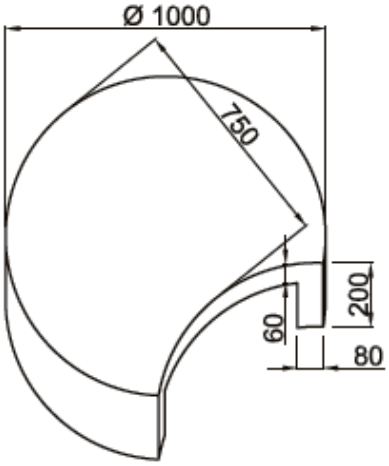


**KLOCOK Poprad s.r.o.**
**Dubina 705**
**059 16 Hranovnica**

**Tel.: 052-7888921**
**Fax: 052-7888923**
**www.klocok.eu**
**E-mail: info@klocok.eu**